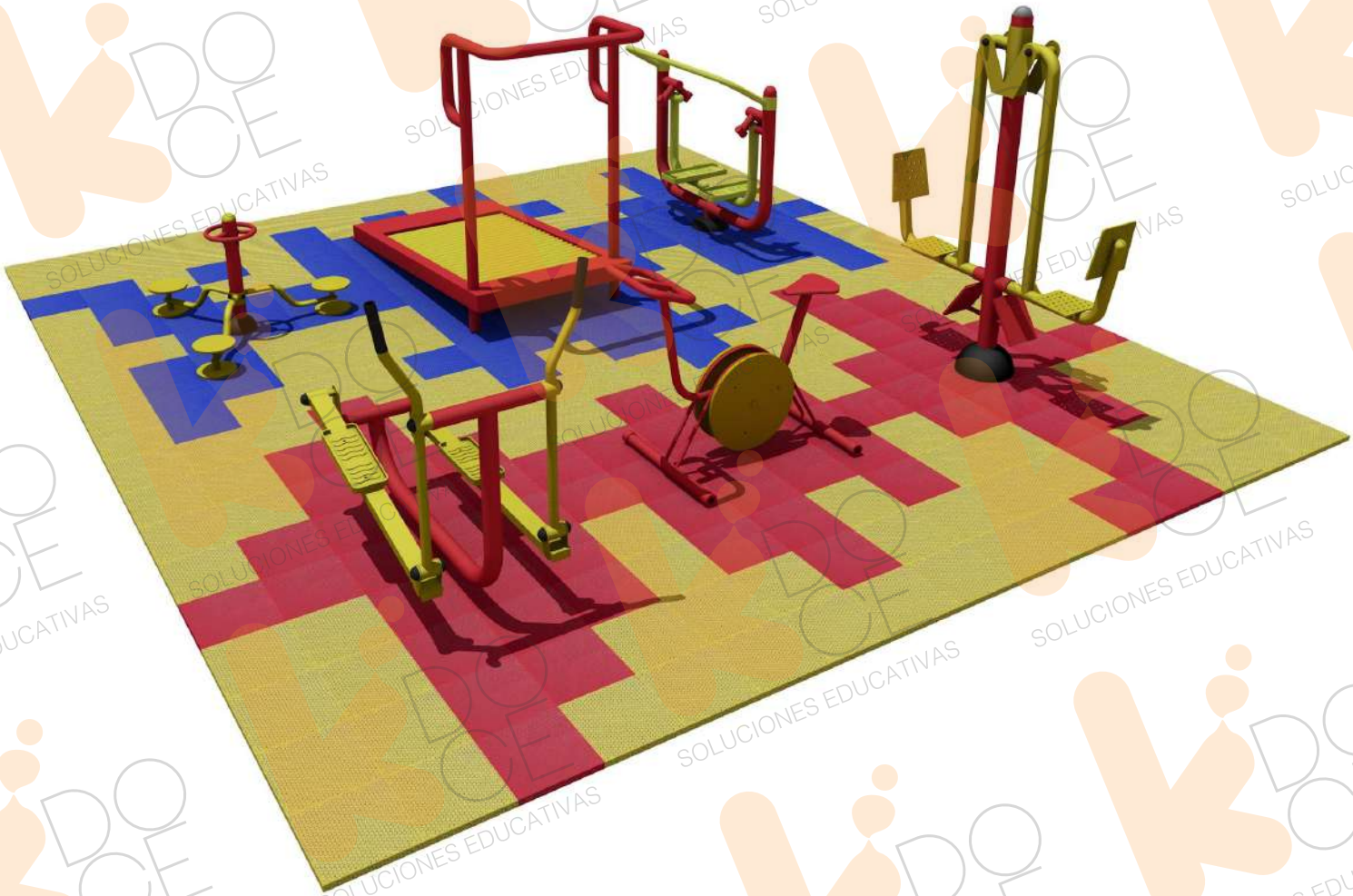

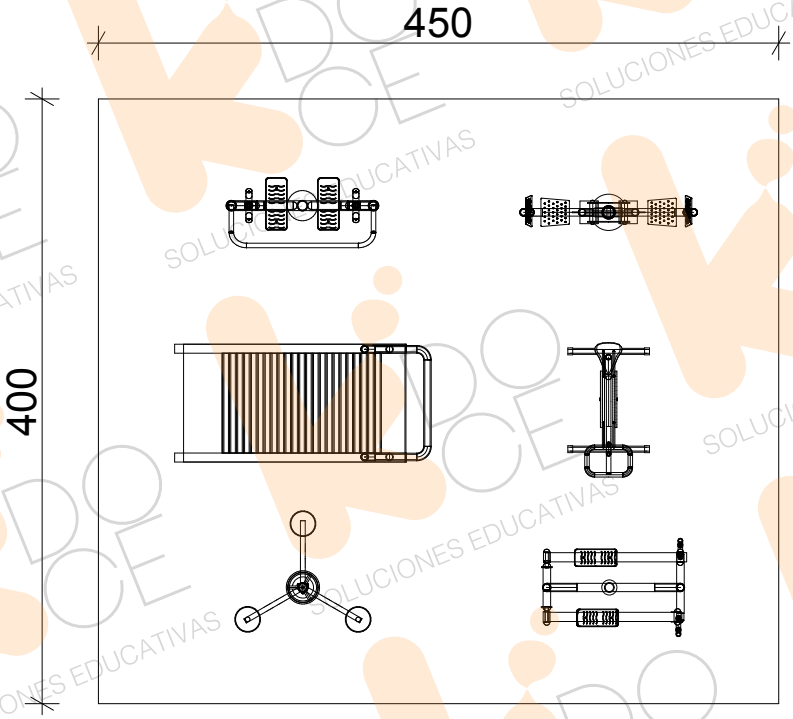
450
400